Vásárlói tájékoztató

48104-ES FÜGGESZTŐ VASALATOKHOZ

Forgalmazó: FOREST HUNGARY Kft.
8900 Zalaegerszeg, Hock János u. 90/A.
Tel.: 92/507-800
www.foresteu.com • info@foresteu.com

A termék bútorok felső elemeinek falra szerelésére használható.
A függesztők teherbírása egy adattal nem adható meg, mert azt számos tényező befolyásolja. Pl. a rögzítés módja, a szekrény méretei (szélesség, mélység, vastagság), a teher mélységi eloszlása (erőkar), stb...
Az L alakú szerelvényt a szekrény és a fal anyagának meg-felelő csavarral kell rögzíteni, úgy hogy a lemez rovátkái vízszintes helyzetben legyenek. Így a szekrény függőleges és vízszintes állítása is lehetővé válik.

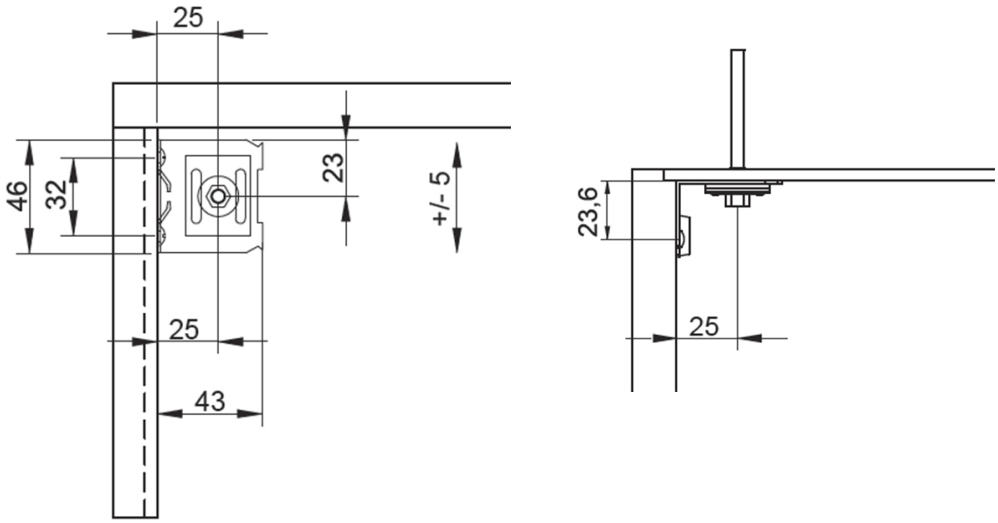

Figyelem!
A termék szerelését csak jogosult szakember végezheti.
Termékeink lakossági felhasználásra készültek, egyéb esetben kérjük, érdeklődjön kollegáinknál!

A www.foresteu.com címen elérhető honlapunkon mindig megtalálhatja aktuális vásárlói tájékoztatóinkat, szerelési útmutatóinkat, szórólapjainkat, rendelőlapjainkat és szerelési filmjeinket. A vásárlói tájékoztatóban foglaltakat kérjük, a termékek beszerelésekor mindig vegye figyelembe és adja át azt a végfelhasználónak is!